COPYRIGHT BY WUNDERLICH
WWW.WUNDERLICH.DE

Wunderlich
complete your BMW.

Kennzeichenträger | *Number plate* | *Trasformazione portatarga* | *Le support d'identification* | *La placa de matrícula*

Art.Nr.: 38982-XXX

COPYRIGHT BY WUNDERLICH
WWW.WUNDERLICH.DE

Wunderlich
complete your BMW.

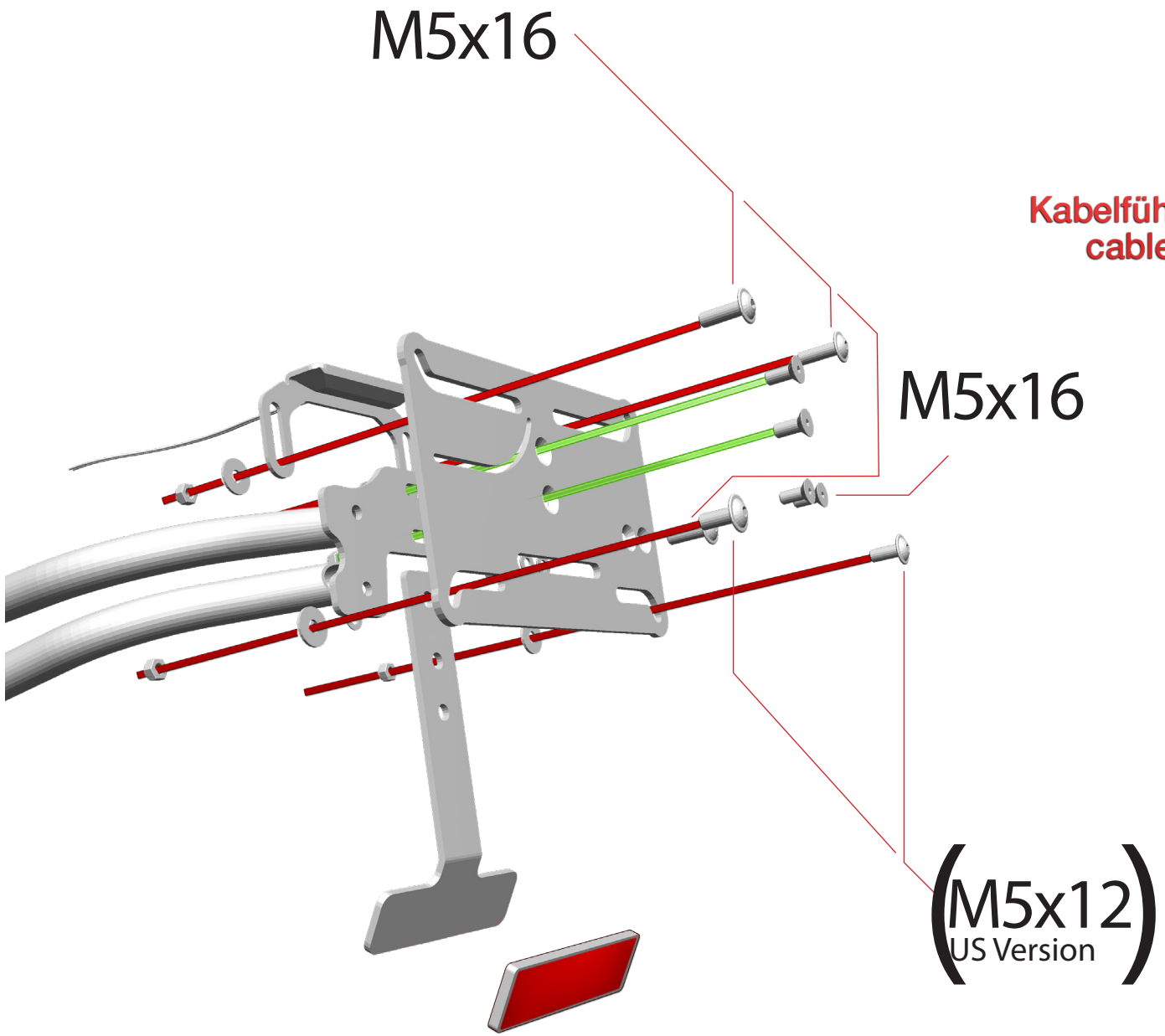

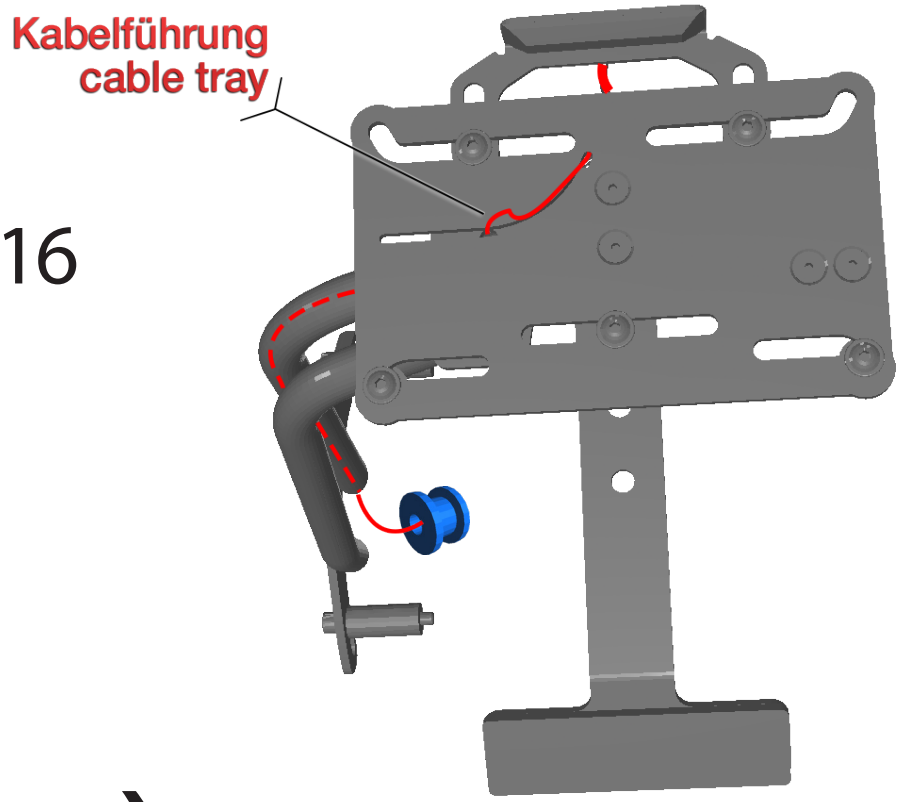

COPYRIGHT BY WUNDERLICH
WWW.WUNDERLICH.DE

Wunderlich
complete your BMW.

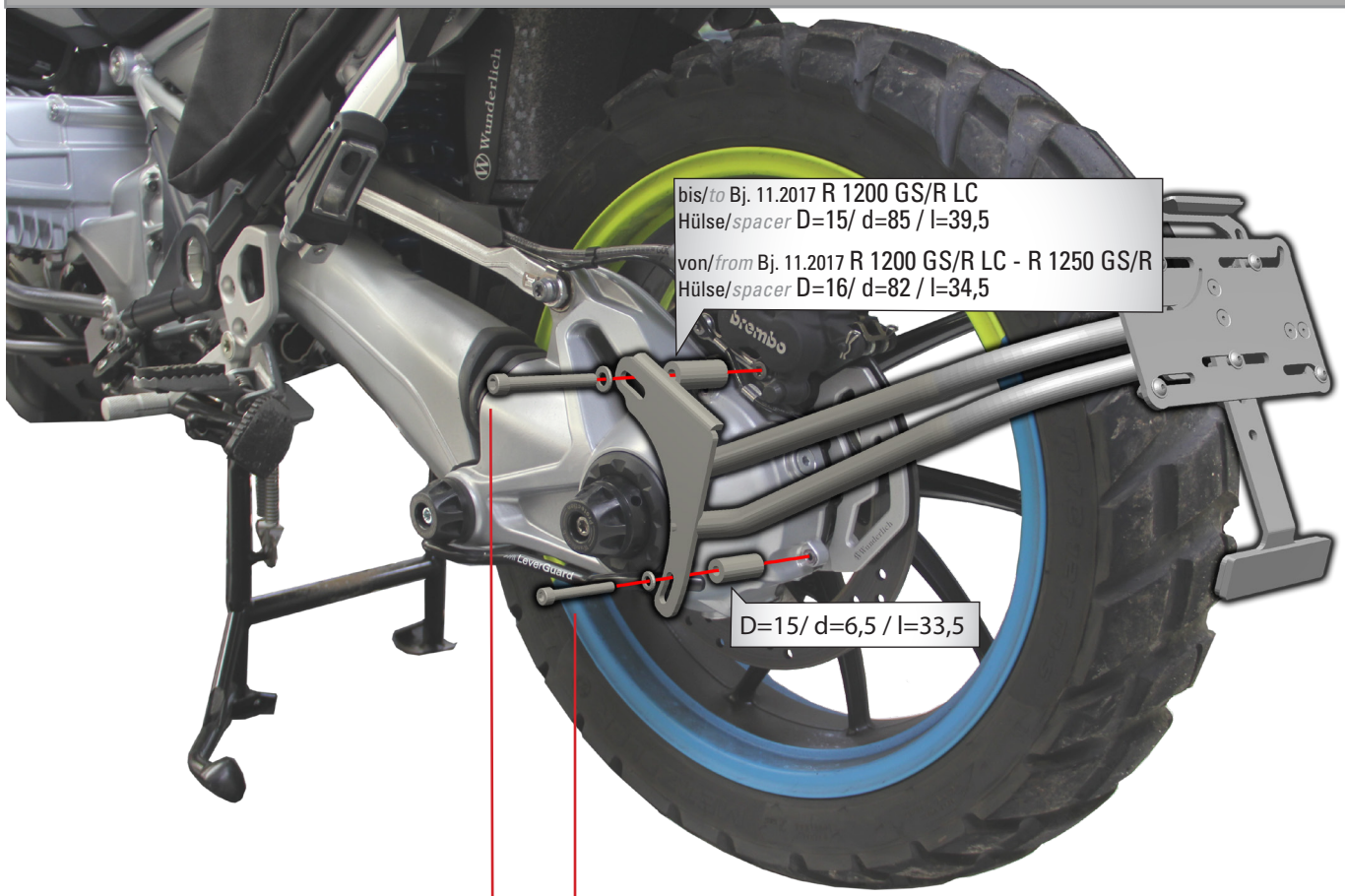

M6x50
8Nm

M8x65
24Nm
R 1200 GS/R LC bis/*to* Bj. 11.2017

M8x70
28Nm
R 1200 GS/R LC von/*from* Bj. 11.2017
R 1250 GS/R

COPYRIGHT BY WUNDERLICH
WWW.WUNDERLICH.DE

Wunderlich
complete your BMW.

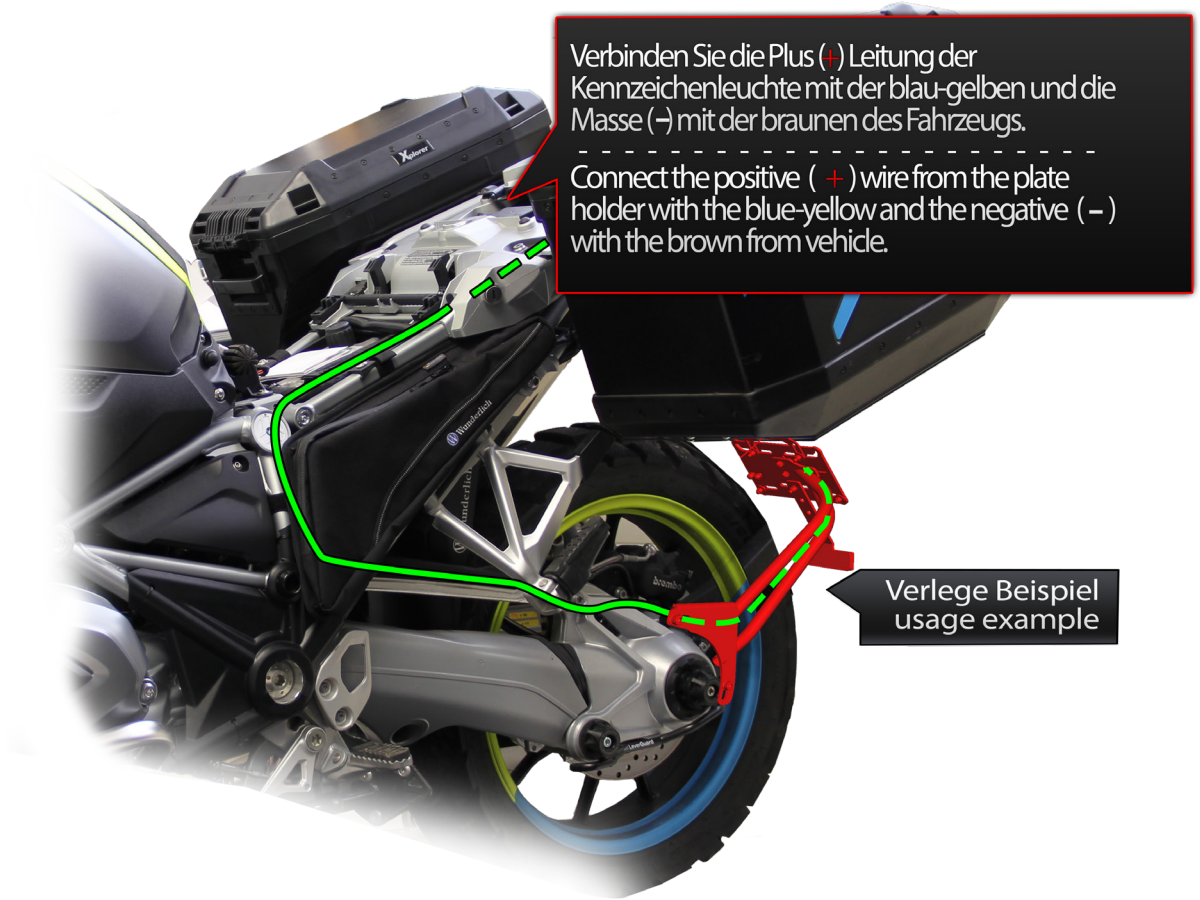

R 1200/1250 GS

Bei den R1250GS Modellen können die Kabelfarben abhängig vom Produktiondatum variiren.

On the R1250GS models the cable colours may vary depending on the productivity data.

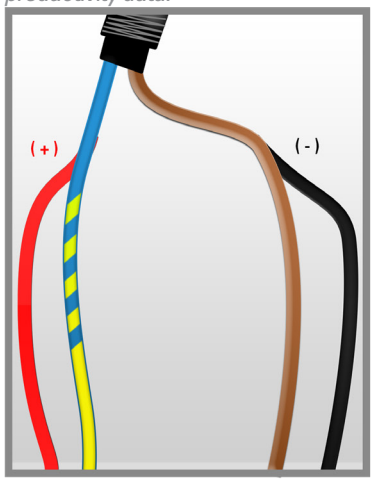

R 1250 GS

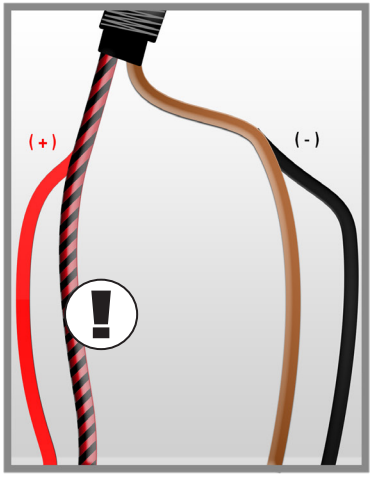

R 1200/1250 R

Entfernen Sie die original Birne der Kennzeichenbeleutung.

Remove the original plate light.

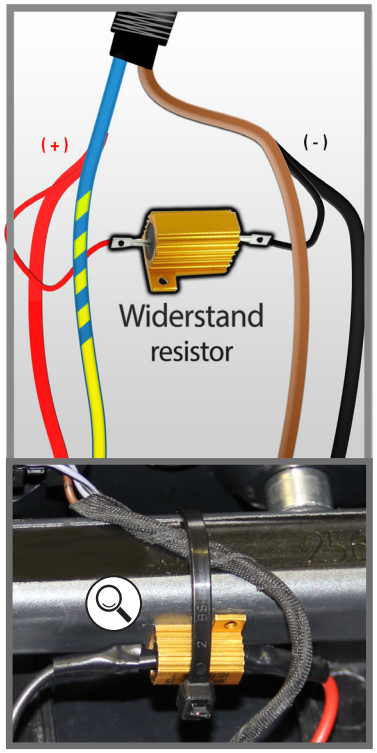

Widerstand wird warm. Schützen oder positionieren Sie diesen dementsprechend.

Resistance is warm. Protect or position it accordingly.